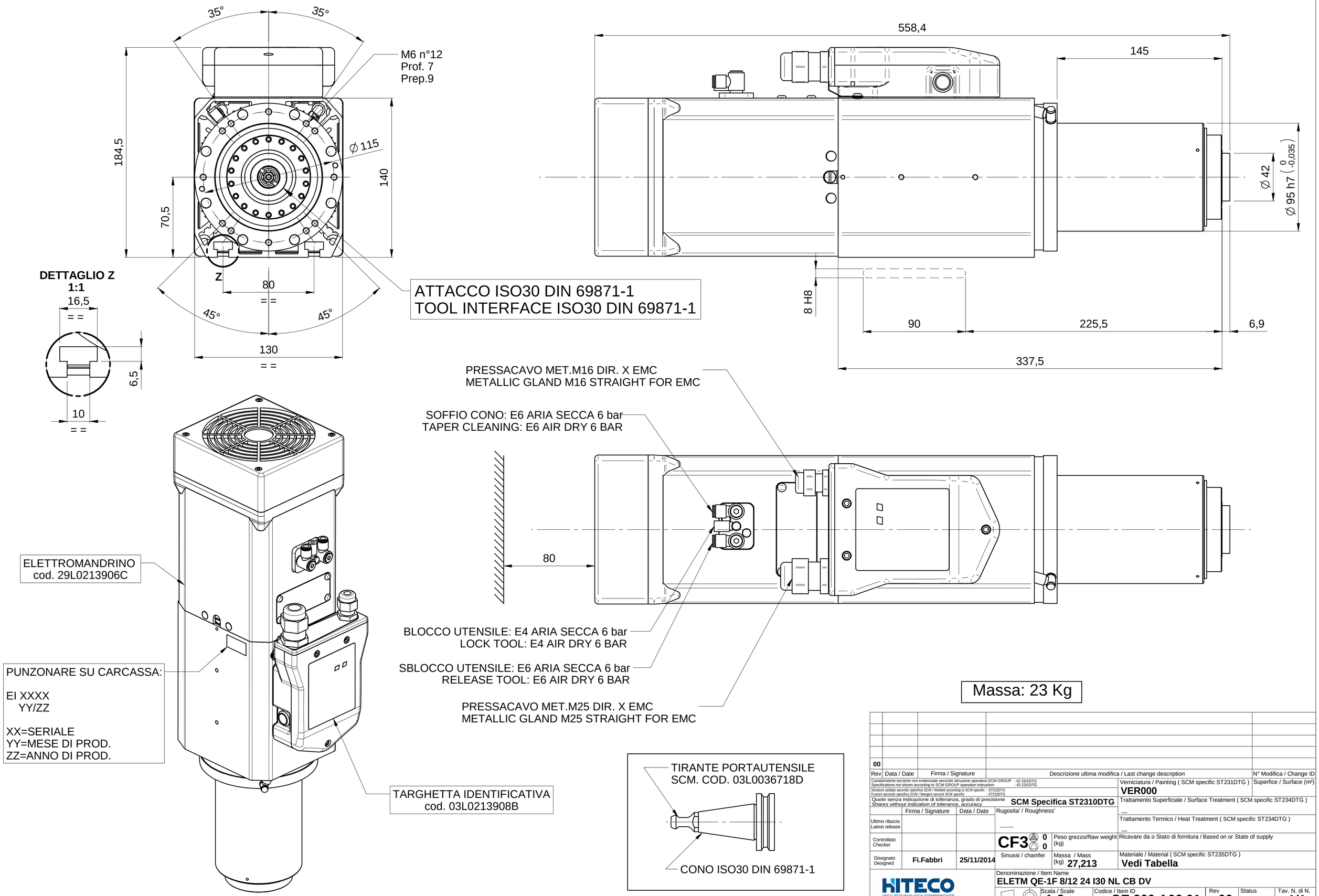

Rev	Data / Date	Firma / Signature	Descrizione ultima modifica / Last change description	N° Modifica / Change ID
00				

Caratteristiche tecniche non evidenziate secondo istruzione operativa SCM GROUP : IO 23/1DTG
Specifications not shown according to SCM GROUP operation instruction : IO 23/1DTG
Strutture saldate secondo specifica SCM / Welded according to SCM specific : ST232DTG
Fusioni secondo specifica SCM / Mergers second SCM specific : ST233DTG

Quote senza indicazione di tolleranza, grado di precisione / Shares without indication of tolerance, accuracy: **SCM Specifica ST2310DTG**

Verniciatura / Painting (SCM specific ST231DTG): **VER000**

Superfice / Surface (m²)

Trattamento Superficiale / Surface Treatment (SCM specific ST234DTG): —

Trattamento Termico / Heat Treatment (SCM specific ST234DTG): —

Ricavare da o Stato di fornitura / Based on or State of supply

	Firma / Signature	Data / Date		
Ultimo rilascio / Latest release			Rugosita' / Roughness'	
Controllato / Checker			CF3 0 0	Peso grezzo/Raw weight (kg)
Disegnato / Designed	Fi.Fabbri	25/11/2014	Smussi / chamfer	Massa / Mass (kg) **27,213**

Materiale / Material (SCM specific ST235DTG): **Vedi Tabella**

HITECO HIGH TECHNOLOGY COMPONENTS

Denominazione / Item Name: **ELETM QE-1F 8/12 24 I30 NL CB DV**

Scala / Scale	Codice / Item ID	Rev	Status	Tav. N. di N.
1:2	QE.300.A06.01	00		1/1

CI RISERVIAMO A TERMINI DI LEGGE LA PROPRIETA' DI QUESTO DISEGNO CON DIVIETO DI RENDERLO COMUNQUE NOTO A TERZI SENZA LA NOSTRA PREVENTIVA APPROVAZIONE
THIS DRAWING IS SCM-PROPERTY, COPYRIGHTED MATERIAL DISCLOSURE TO THIRD PARTIES WITHOUT OUR AUTHORISATION IS EXPLICITLY FORBIDDEN.