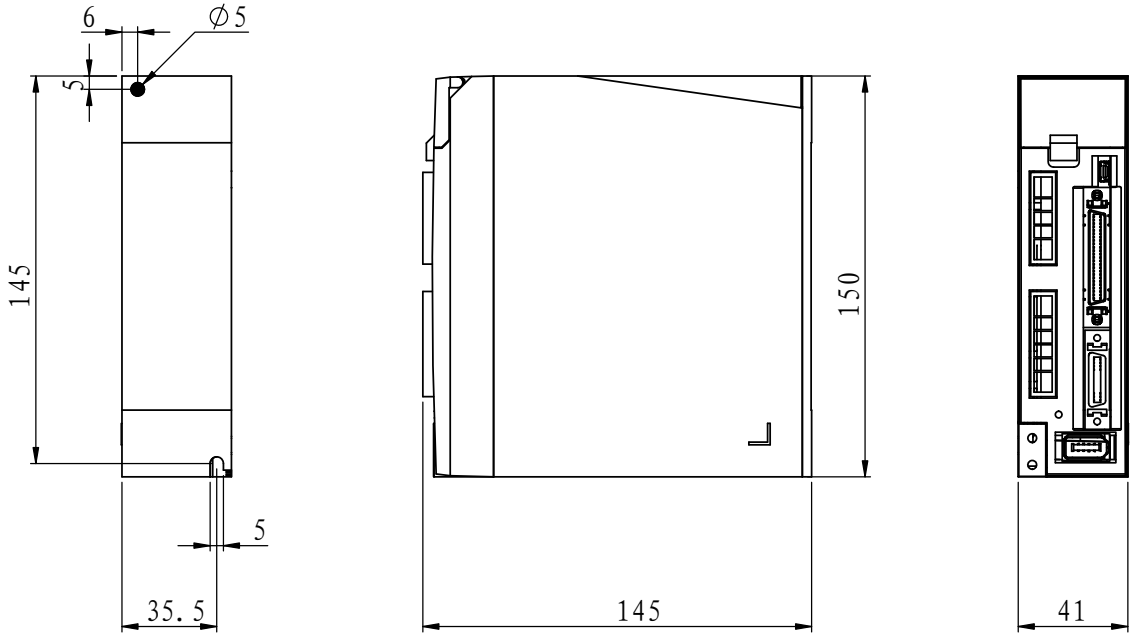

					M2 200W			
A0	标记	数量	更改单号	日期		出图阶段	质量	比例
设计			工艺			D		2：1
标准化			审核			第 1 张		共 1 张
校核			批准		上海安浦鸣志自动化设备有限公司			
			日期					

首次使用机型

个 / 台