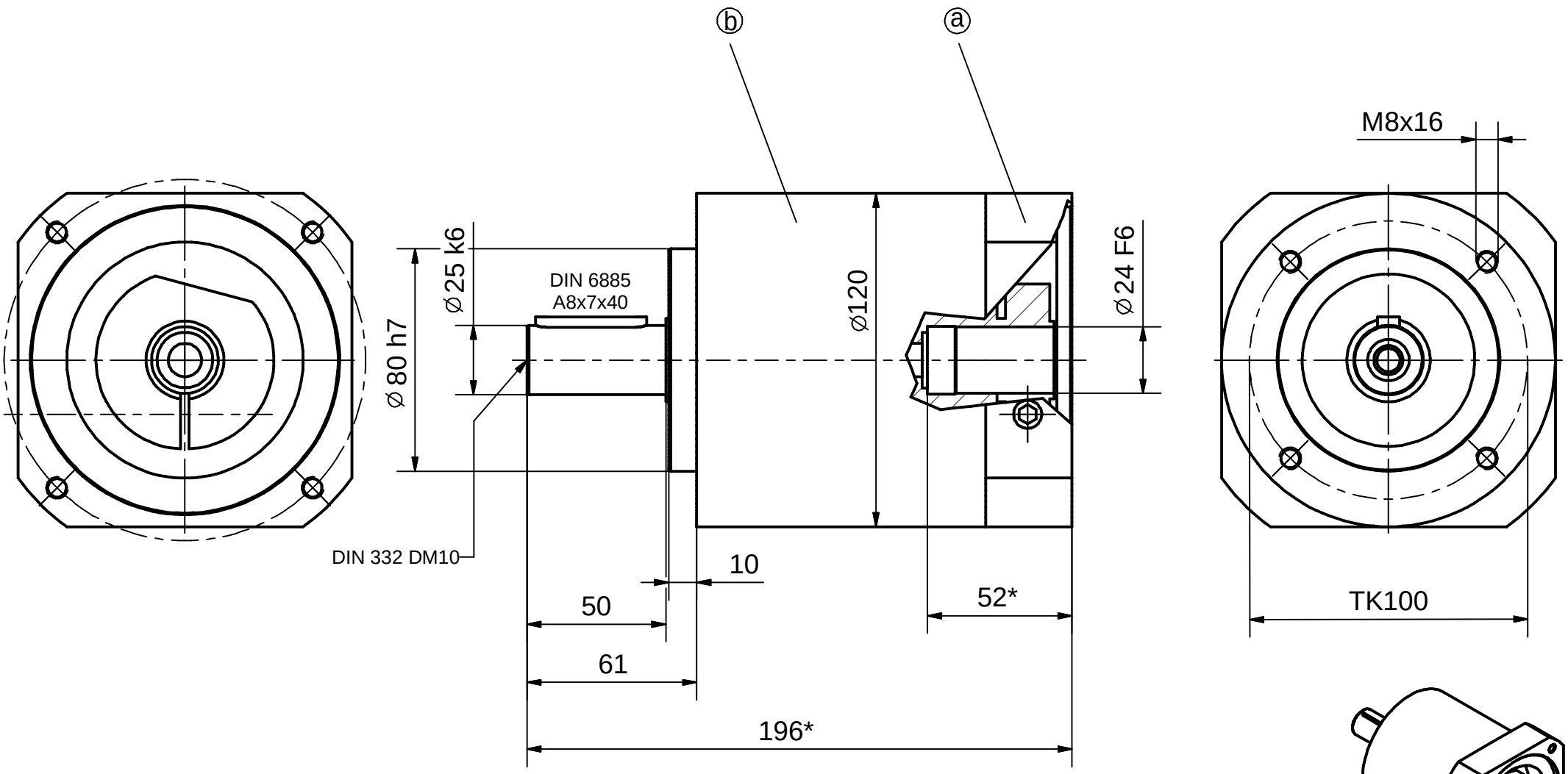

* Längenmaß der Vorzugsreihe (Katalogangabe)
Getriebelängen sind abhängig vom Motoranschlussmaß

ⓐ Wechselflansch PD120
(abhängig vom Motoranschlussmaß)

ⓑ Planetengetriebe PD120/1

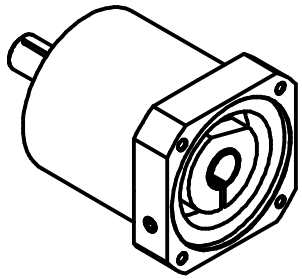

Datum	2004-10-08	Die bildliche Darstellung ist maßstabsgerecht	
Name	mcoppola	Für dieses Maßblatt behalten wir uns alle Rechte vor	Änderungen vorbehalten

Planetengetriebe planetdrive®: PD120/1

Maßblatt-Nr.: MB PD120-1

Planetroll® the driving power D 89597 Munderkingen Tel.: +49(0)7393/9518-0 Telefax: +49(0)7393/9518-98 E-Mail: office@planetroll.de Internet: www.planetroll.de